PUZZLE

pouf componibile / modular pouf

IMBOTTITURA
FILLING

Gomma espansa
Foam rubber

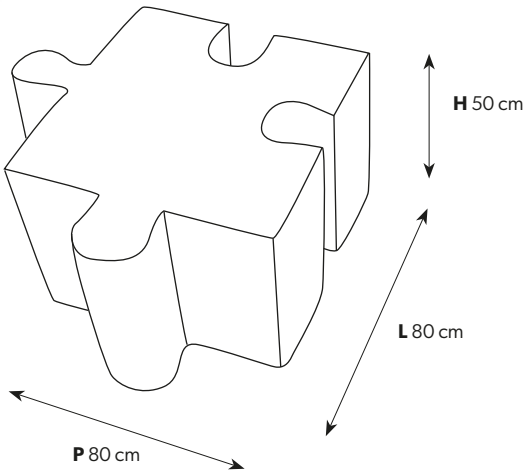

ALTRI FORMATI SU RICHIESTA / OTHER FORMATS ON REQUEST

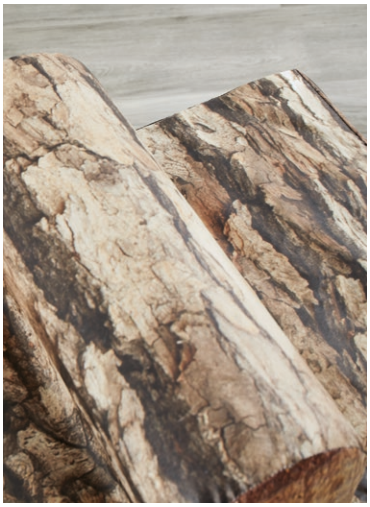

Originale e versatile, questo pouf è perfetto sia come elemento singolo che come parte di una composizione. Ideale in ambienti ludici ma anche per fiere ed eventi, può essere utilizzato sia come seduta che come piano d'appoggio.

Original and versatile, this pouf is perfect both as a single element and as part of a composition. Ideal in recreational environments but also for fairs and events, it can be used both as a seat and as a table-top.

PERSONALIZE by PUNTOPIUMA

Via Bassa I, 133/b
35011 Reschigliano di Campodarsego
PADOVA

T. +39.049.9200639
info@personalizeitalia.com
personalizeitalia.com

Guida alla personalizzazione

CUSTOMIZATION GUIDE

1

Decidi come personalizzare il tuo pouf e scegli fra due diversi tipi di lavorazione per ottenere l'effetto che preferisci.

Choose between two different types of processing to achieve the effect you prefer.

STAMPA / *PRINT*

Siamo in grado di stampare in esacromia, con inchiostro ad acqua, su diversi tipi di tessuto a seconda delle esigenze.

We offer hexa chrome printing, with water-based ink, on different types of fabric as required.

RICAMO / *EMBROIDERY*

È possibile personalizzare il proprio prodotto grazie al ricamo. Una tecnica che impreziosisce il prodotto e dona personalità.

You can customize your product with embroidery. A technique that enhances the product and gives it personality.

2

Inviaci la tua grafica o chiedi una personalizzazione specifica.

Send us your graphics or ask for specific customization.

3

Ricevi il tuo arredo personalizzato.

Get your customized furniture.

Tessuti impermeabili
Waterproof fabrics

Prodotti ecologici
Ecological products

Durevoli e resistenti
Durable and resistant

Base antiscivolo
Non-slip base

PERSONALIZE by PUNTOPIUMA

Via Bassa I, 133/b
35011 Reschigliano di Campodarsego
PADOVA

T. +39.049.9200639
info@personalizeitalia.com
personalizeitalia.com